EKIPA

0094NOTIC5880

DESSERTE DE CUISINE

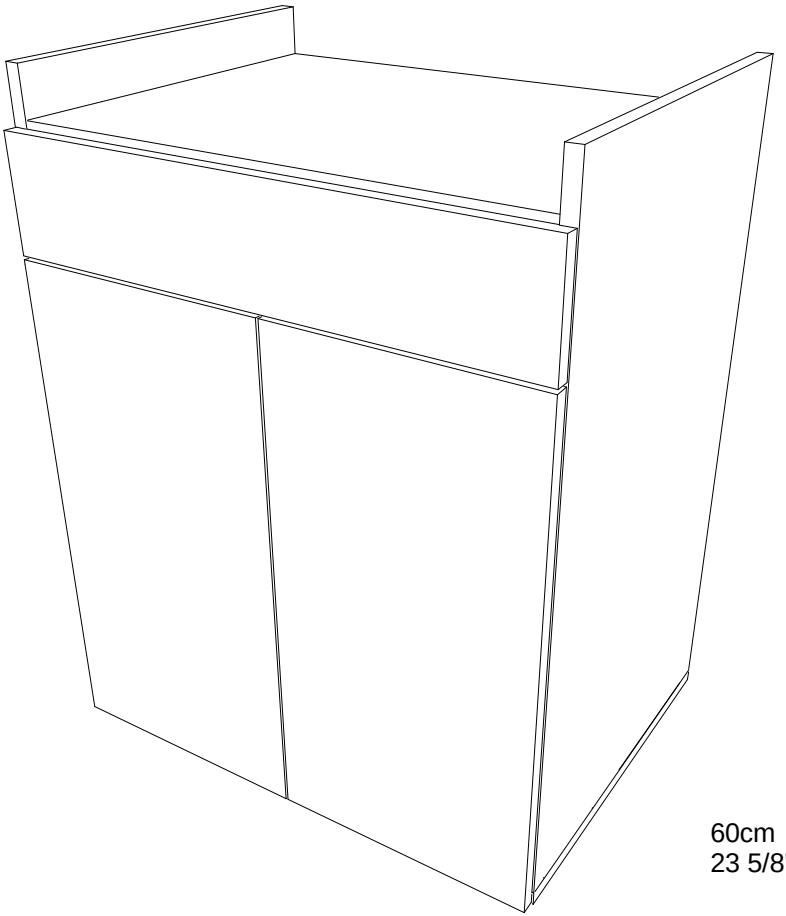

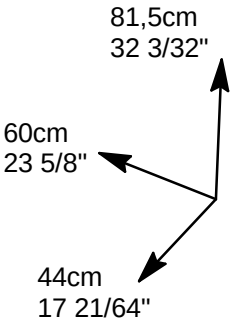

FR *Remerciements :*
Nous vous remercions d'avoir choisi un meuble créé et fabriqué par Ekipa et espérons qu'il vous donnera entière satisfaction.

EN *Thanks :*
Thank you for choosing furniture designed and manufactured by Ekipa. We hope you are totally satisfied your purchase.

DE *Danksagung:*
Wir danken Ihnen für den Kauf eines Frankreich von der Ekipa entworfenen und hergestellten Méibelstücks und hoffen, dass Sie es zu Ihrer vollkommenen Zufriedenheit finden werden.

ES *Agradecimientos :*
Les damas las gracias par haber elegido un mueble disenado y fabricado por el Ekipa y esperamos que sea de su total agrado.

PT *Agradecimientos :*
Obrigado por ter escolhido um móvel concebido e fabricado pelo Ekipa, esperando que seja do seu inteiro agrado.

IT *Ringraziamenti:*
Grazie per avere scelto un mobile progettato e fabbricato dal Ekipa. Speriamo soddisfi appieno le vostre esigenze.

NL *Bedankje:*
Wij bedanken u voor de aankoop van een door de Ekipa ontworpen en vervaardigd meubel en hopen dat u er veel plezier aan zult beleven.

CZ *Poděkováni:*
Děkujeme, že jste si vybrali nábytek navrženy a vyrobeny společnostf Ekipa. Doufáme, že budete svym nákupem naprosto spokojeni.

HU *Köszönet:*
Köiszöinjük, hogy a Ekipa által létrehozott és gyártott bútort választott, reméljük, hogy elégedett lesz a termékkel.

PL *Podziękowania:*
Dziękujemy za wybór mebli stworzonych i wyprodukowanych przez Ekipa. Mamy nadzieję, że będziecie Państwo w pelni zadowoleni z zakupu.

RO *Mulţumiri:*
Vă mulţumim că aţi ales un articol de mobilier conceput şi fabricat de Ekipa şi sperăm că veţi fi pe deplin satisfăcuţi de acesta.

RU *Благодарность:*
Мы благодарим вас за то, что вы выбрали мебель, созданную и произведенную Груп Паризо, и надеемся, что вы будете полностью удовлетворены нашей продукцией.

SK *Pod'akovanie:*
Ďakujeme, že ste si vybrali nábytok navrhnuty a vyrobeny spoločnost'ou Ekipa. Dúfame, že budete svojim nákupom absolútne spokojni.

TR *Teşekkür ederiz:*
Ekipa tarafundan tasartanan ve üretilen bu mobilyayi seçtiginiz için teşekkür ederiz. Ürünümüzden memun kalmanhizi ümit ederiz

AR شكر :
نشكركم لاختياركم هذه القطعة من الأثاث من تصميم وتصنيع مجموعة باريزو Ekipa ونتمنى أن تنال رضاءكم.

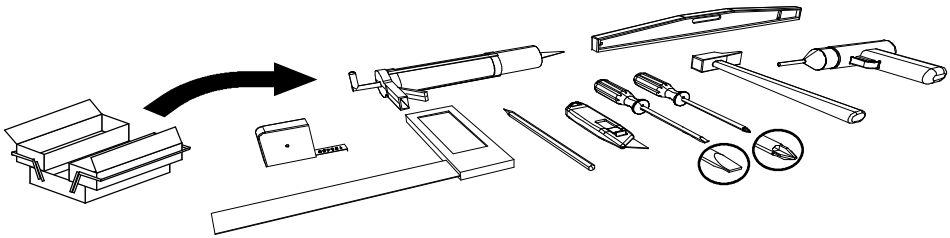

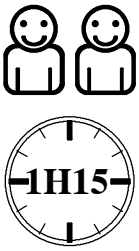

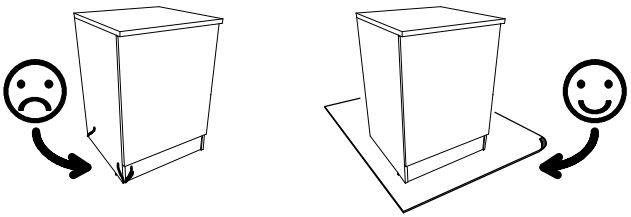

contact@parisot.com

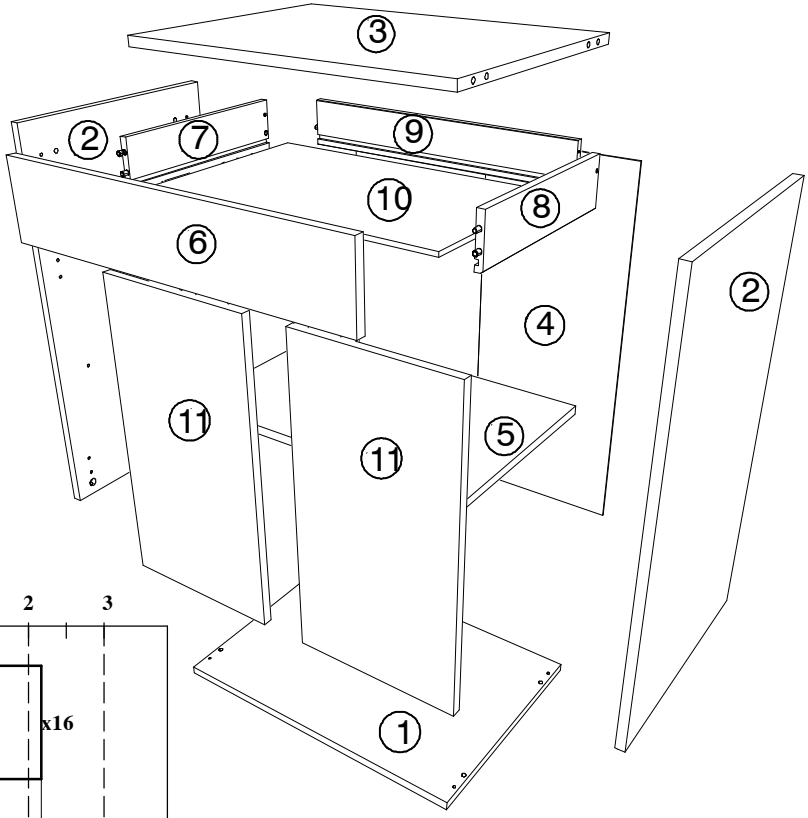

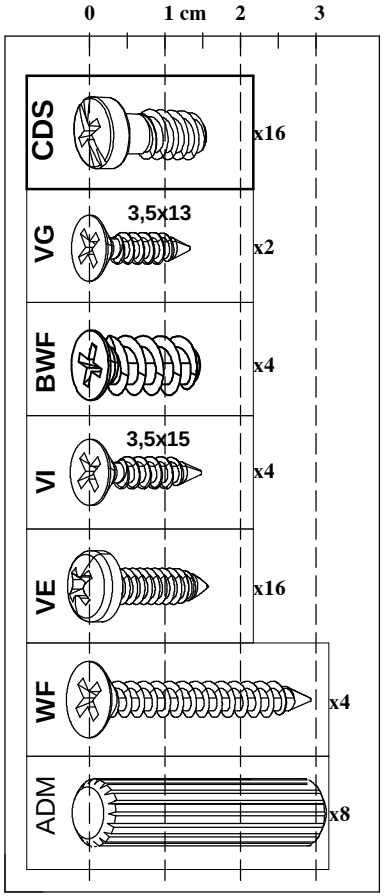

Rep	Qté	mm			inch		
01	1	601	427,5	16,0	23 21/32	16 53/64	5/8
02	2	750	427,0	16,0	29 33/64	16 51/64	5/8
03	1	568	426,5	16,0	22 23/64	16 25/32	5/8
04	1	708	596,0	2,5	27 55/64	23 29/64	3/32
05	1	567	374,0	16,0	22 5/16	14 23/32	5/8
06	1	597	125,0	16,0	23 1/2	4 29/32	5/8
07	1	330	80,0	12,5	12 63/64	3 9/64	31/64
08	1	330	80,0	12,5	12 63/64	3 9/64	31/64
09	1	518	80,0	12,5	20 25/64	3 9/64	31/64
10	1	529	329,0	2,5	20 13/16	12 15/16	3/32
11	2	574	297,0	16,0	22 19/32	11 11/16	5/8

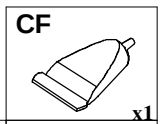

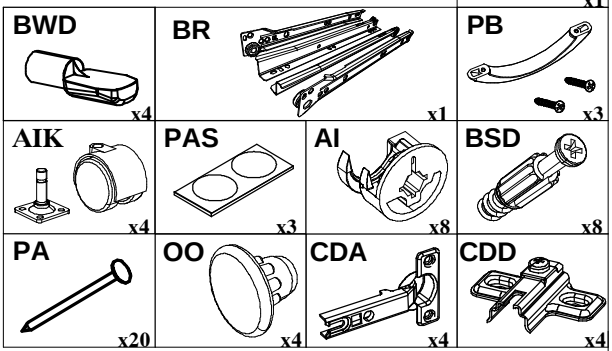

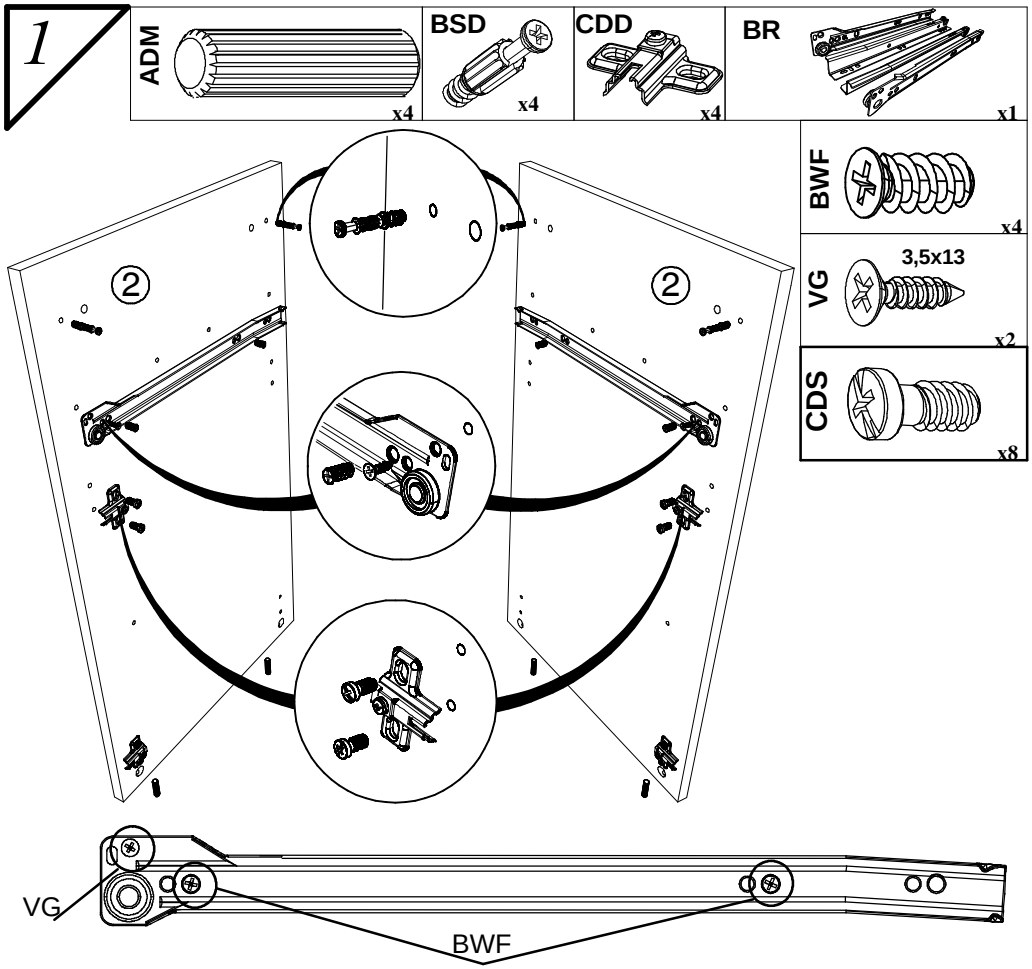
1
ADM
x4
BSD
x4
CDD
x4
BR
x1
BWF
x4
VG
3,5x13
x2
CDS
x8
②
②
VG
BWF

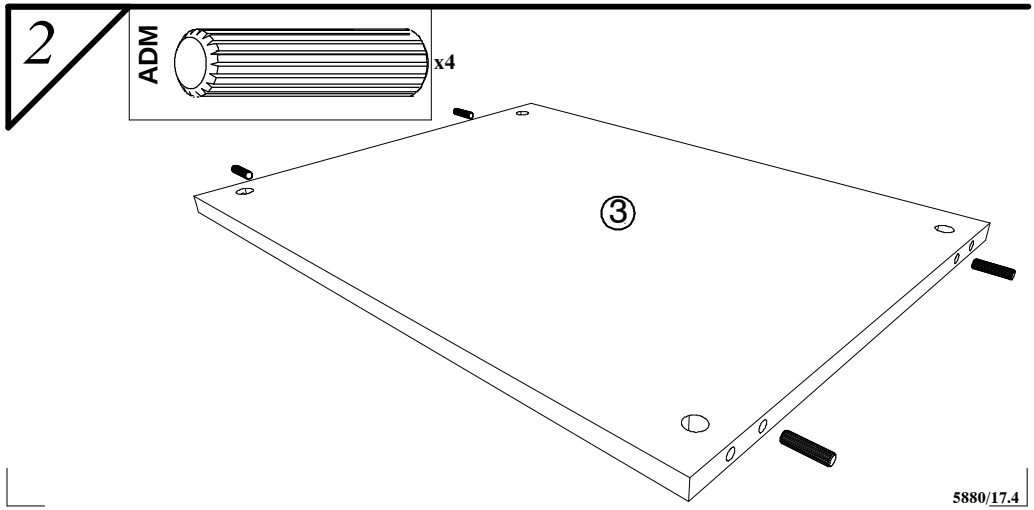
2
ADM
x4
③

3

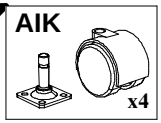

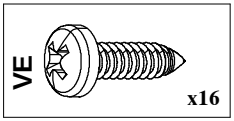

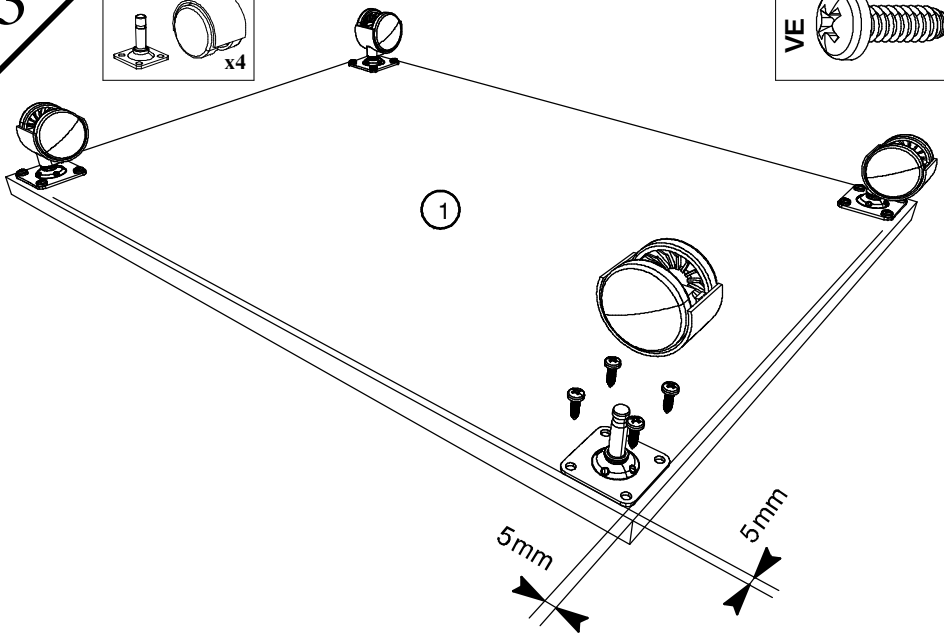

4

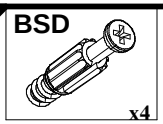

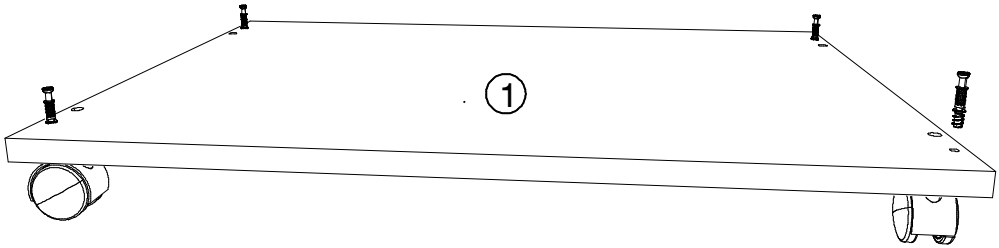

5

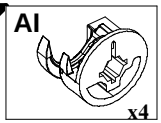

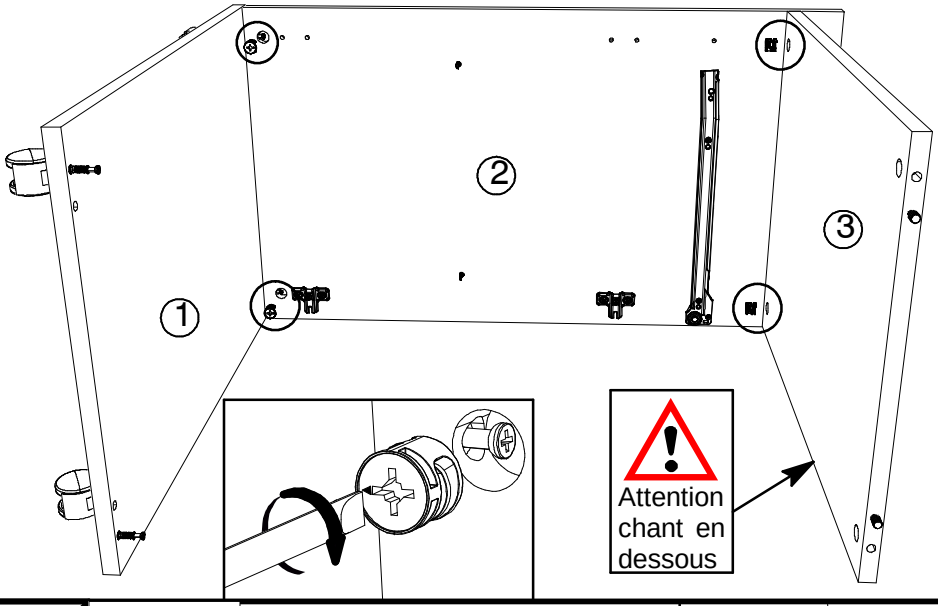

6

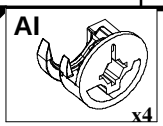

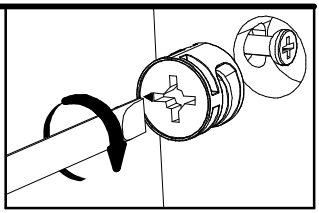

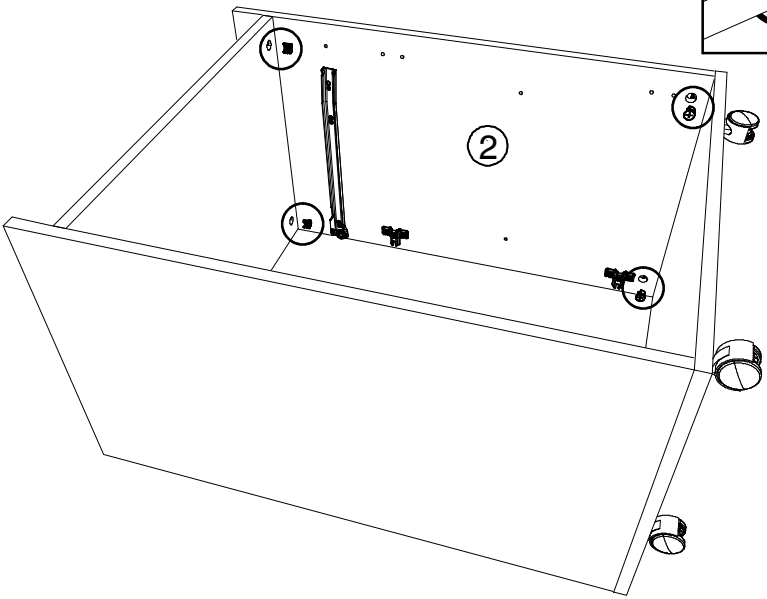

7

PA

x20

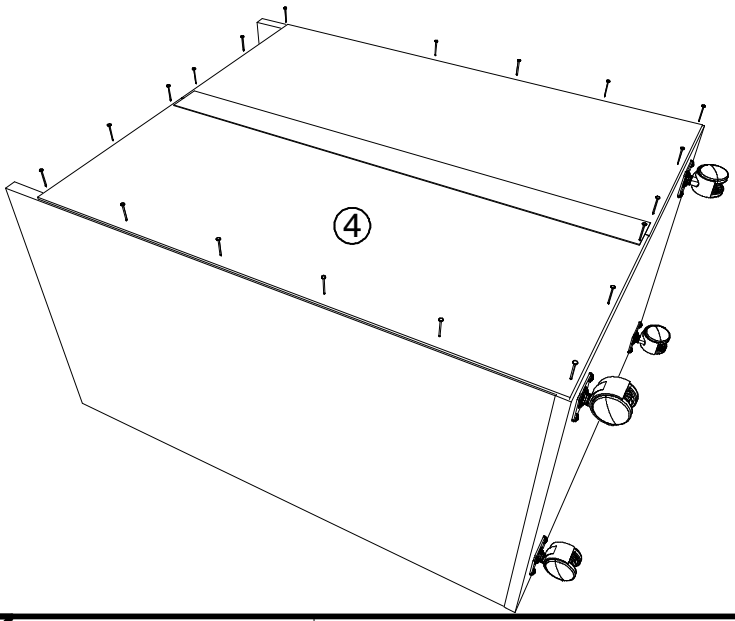

8

WF

x2

CF

x1

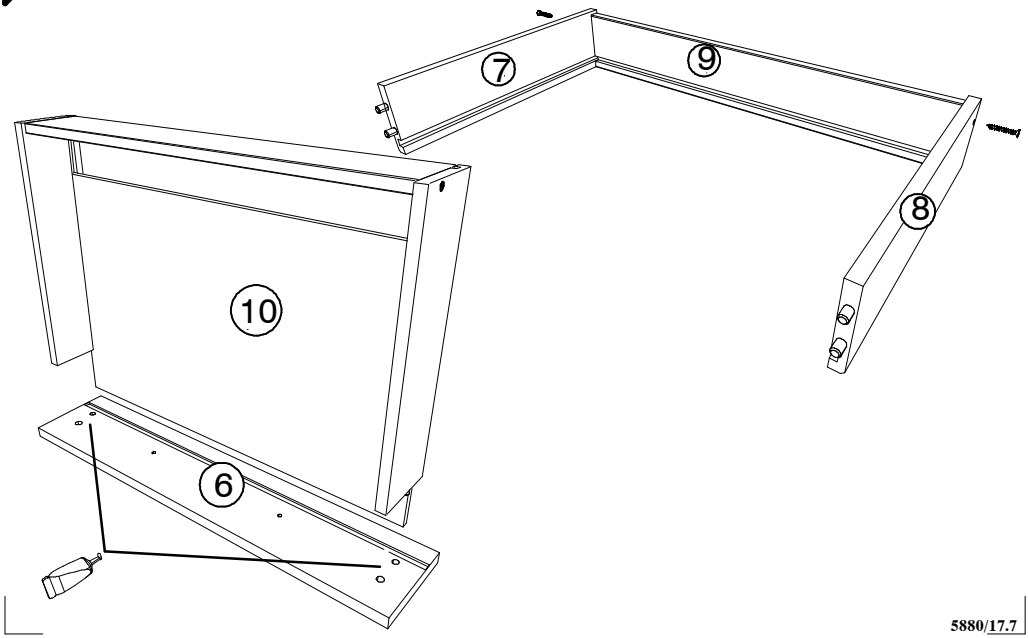

9

VI 3,5x15 x4

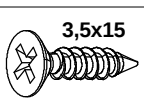

BR x1

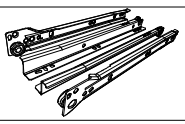

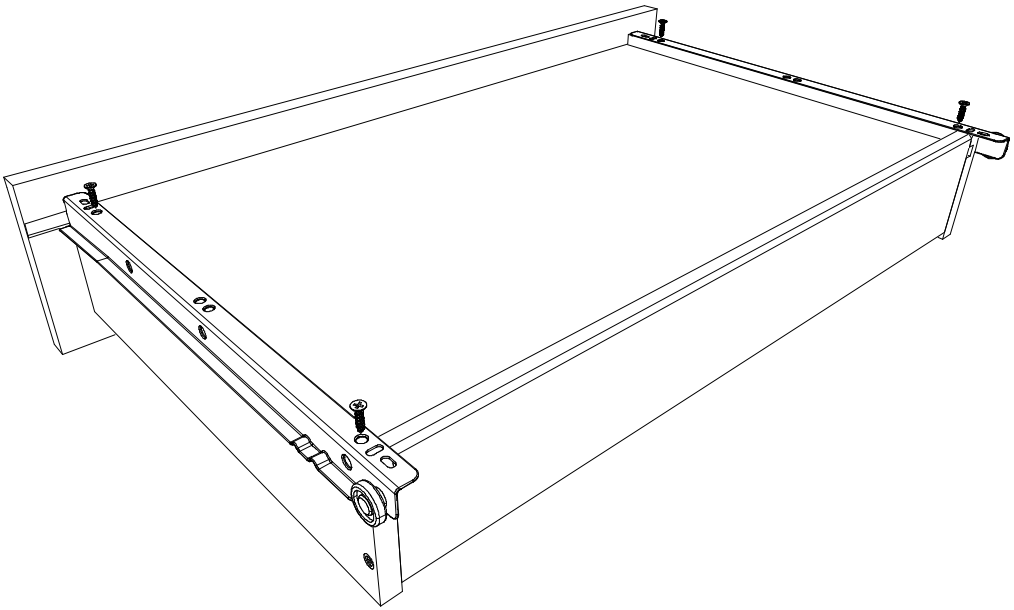

10

BWD x4

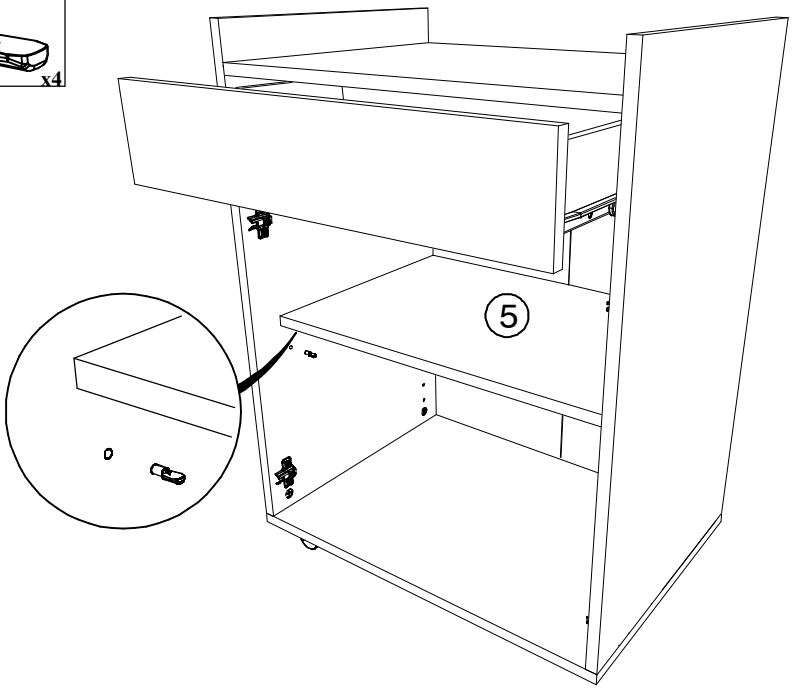

11

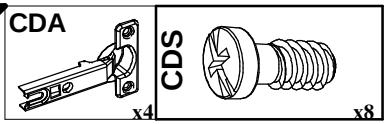

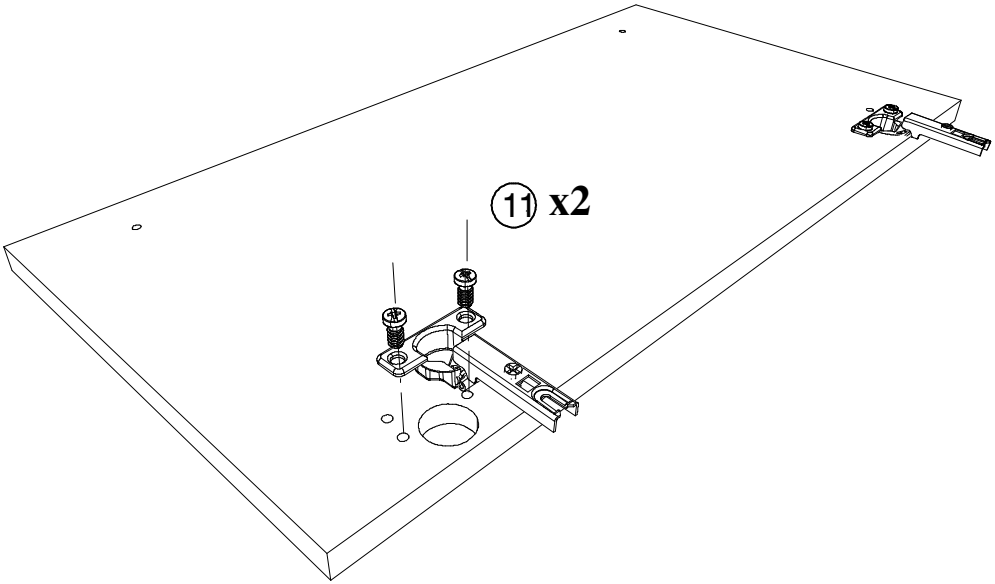

12

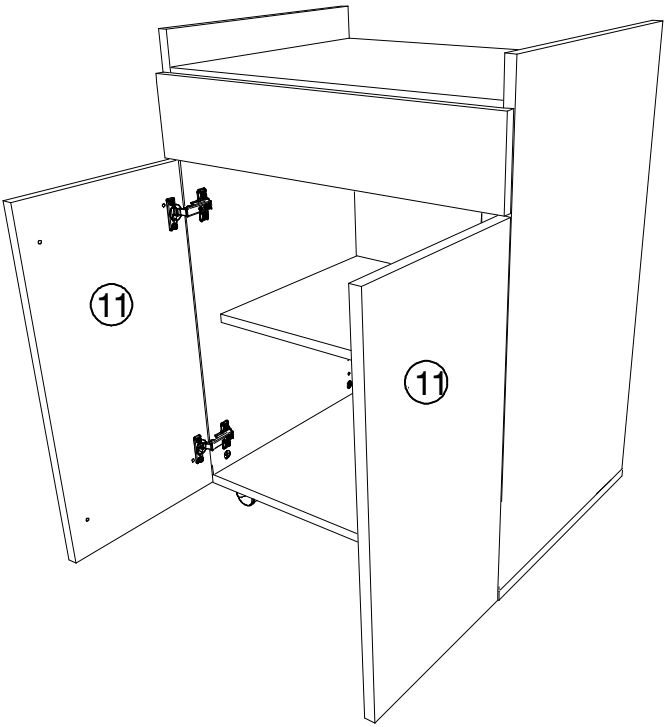
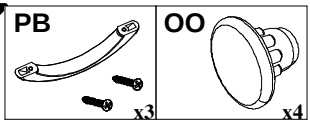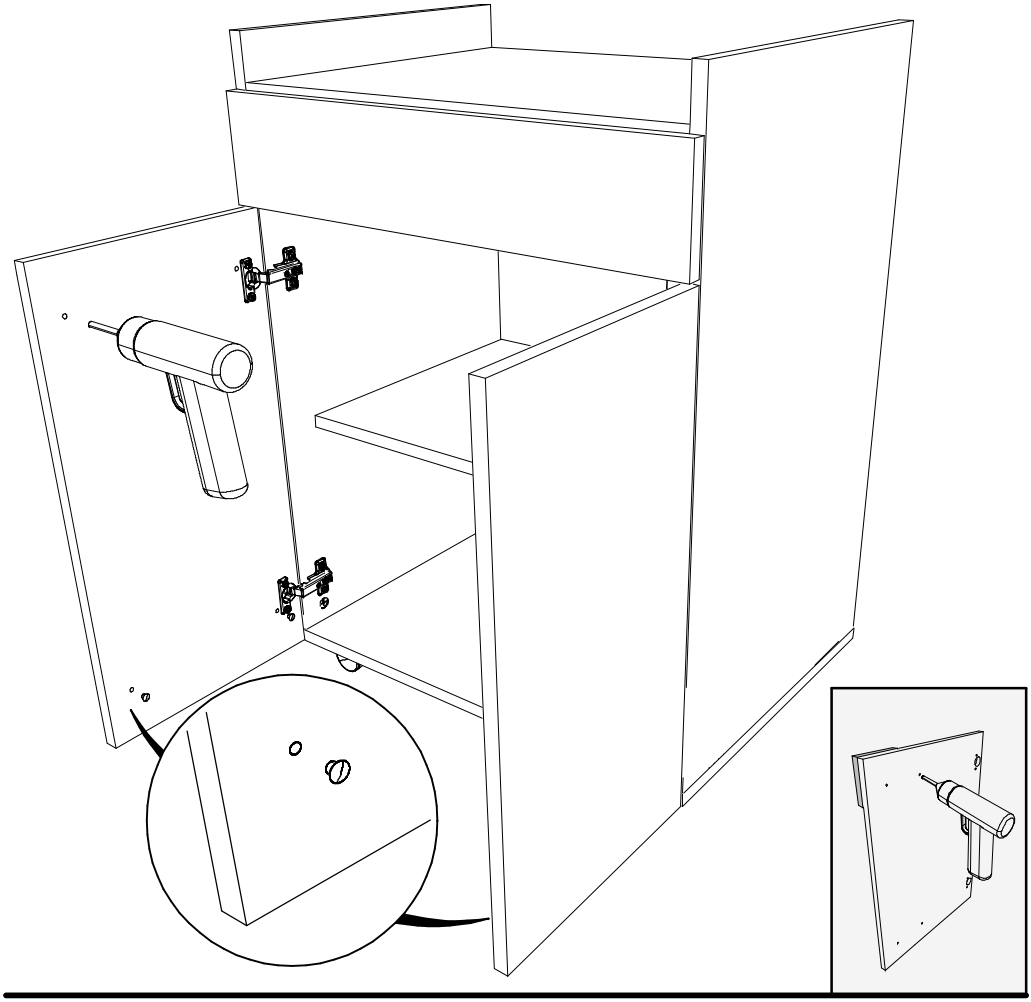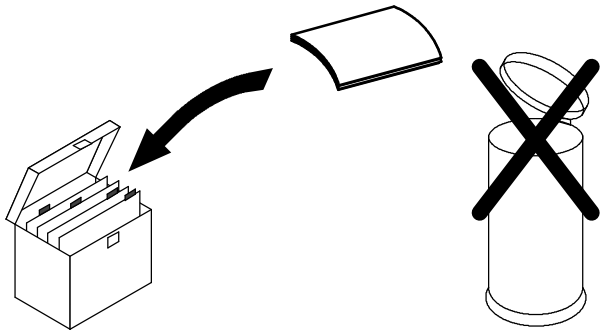
13